第90回　岐阜県高校サッカー選手権大会　決勝トーナメント

1．期日　　平成２３年１０月２２日（土）、２９日（土）、１１月３日（木）、５日（土）、１２日（土）
2．会場　　長良川球技メドウ、TECO、杭瀬川スポーツ公園、中池GF、各務原多目的、養老スマイル、各務原西高校
3．結果
4．組み合わせ

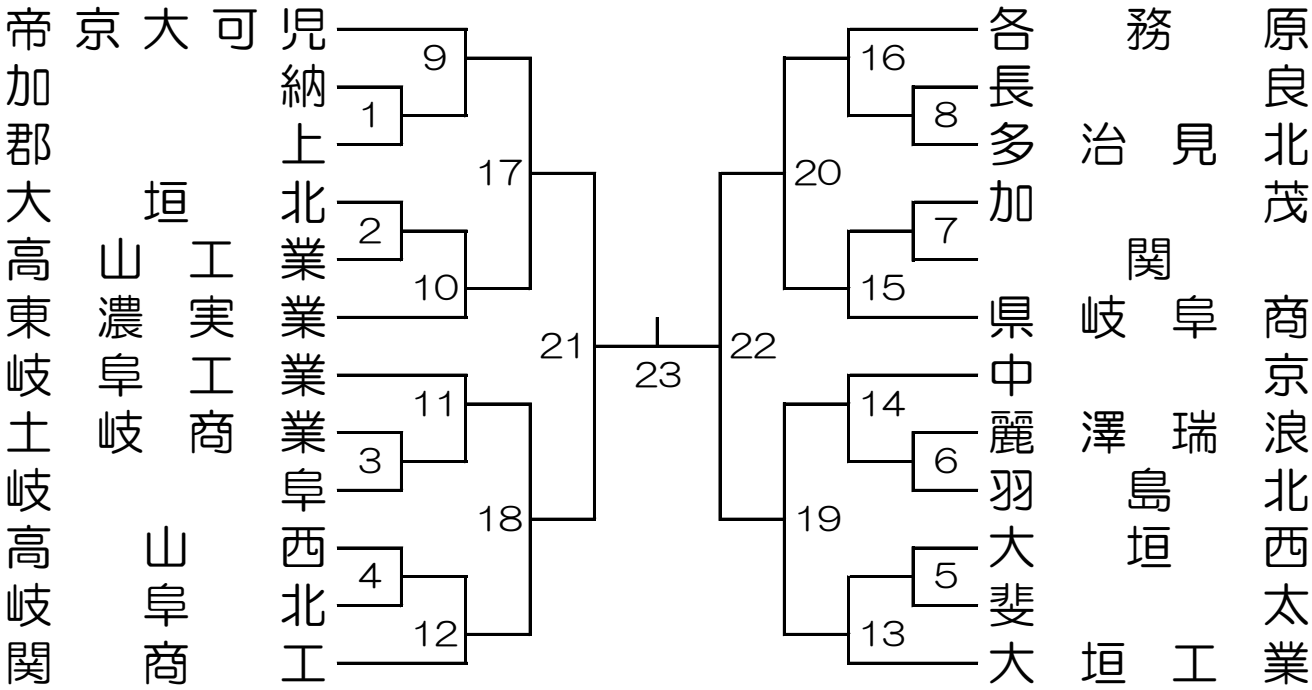

期日	会場	番号	時間
10/22（土）	中池GF（関高校）	7	A
		3	B
	杭瀬川A（大垣北高校）	2	A
		8	B
		6	C
	杭瀬川B（加納高校）	5	A
		1	B
		4	C

期日	会場	番号	時間
10/29（土）	中池GF	13	A
		12	B
	各務原西高校	10	A
		15	B
	TECO	14	A
		9	E
	各務原多目的	16	A
		11	B

期日	会場	番号	時間
11/3（木）	養老ｽﾏｲﾙ	19	A
		18	B
	各務原多目的	17	A
		20	B
11/5（土）	ﾒﾄﾞｳ	21	D
		22	F
11/12（土）	ﾒﾄﾞｳ	23	B

（　　）は雨天会場

A＝10:00　　B＝12:00　　C＝14:00
D＝11:00　　E＝12:30　　F＝13:30