第７１回岐阜県高等学校総合体育大会　兼　第５８回全国高等学校総合体育大会

兼　第７０回東海高等学校総合体育大会　サッカー競技　県予選

１．期日　　令和５年５月１３日（土）、２０日（土）、２１日（日）、２７日（土）、６月３日（土）

２．会場　　長良川球技メドウ、岐阜フットボールセンター、各学校会場　他
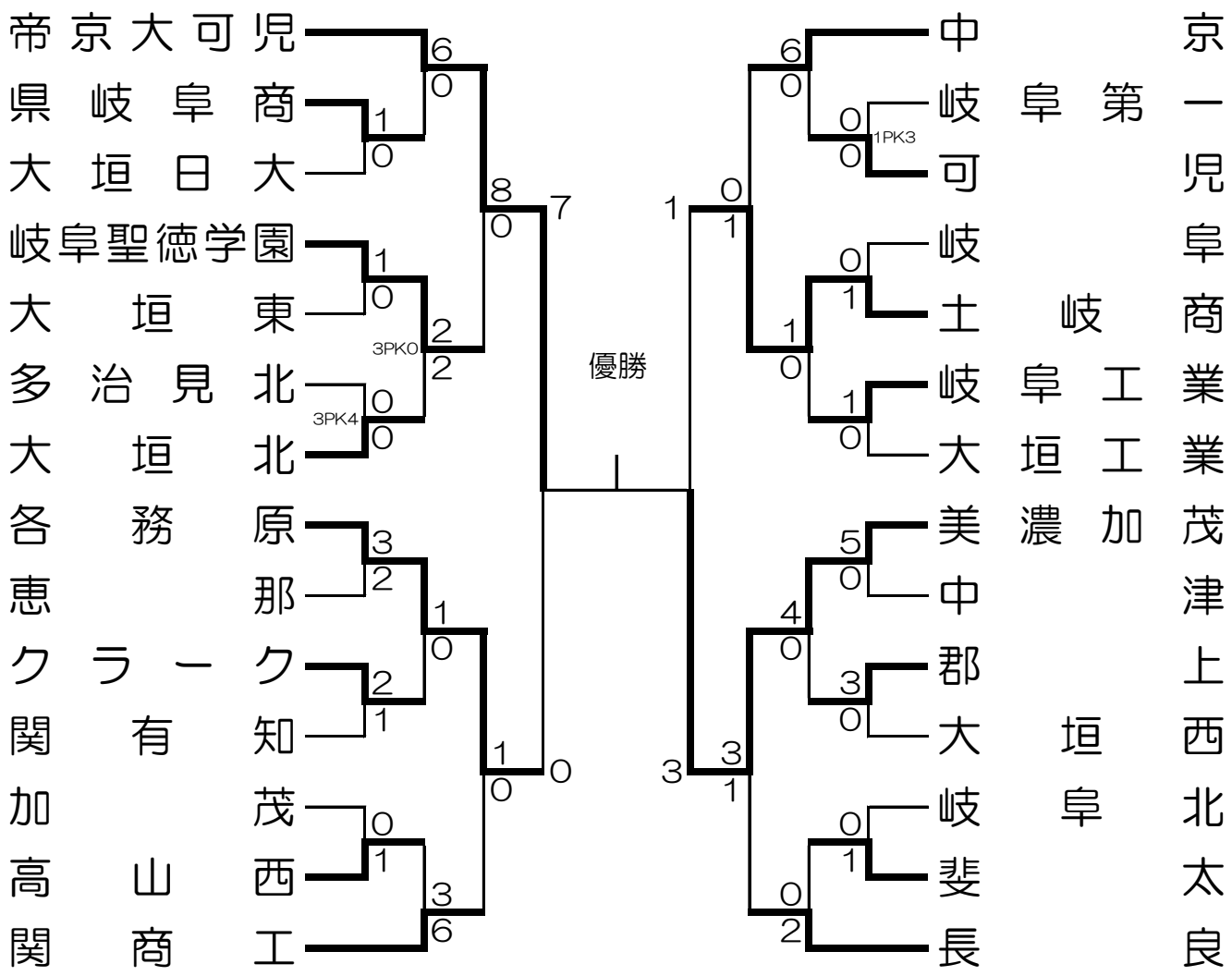
３．組み合わせ