組み合わせ

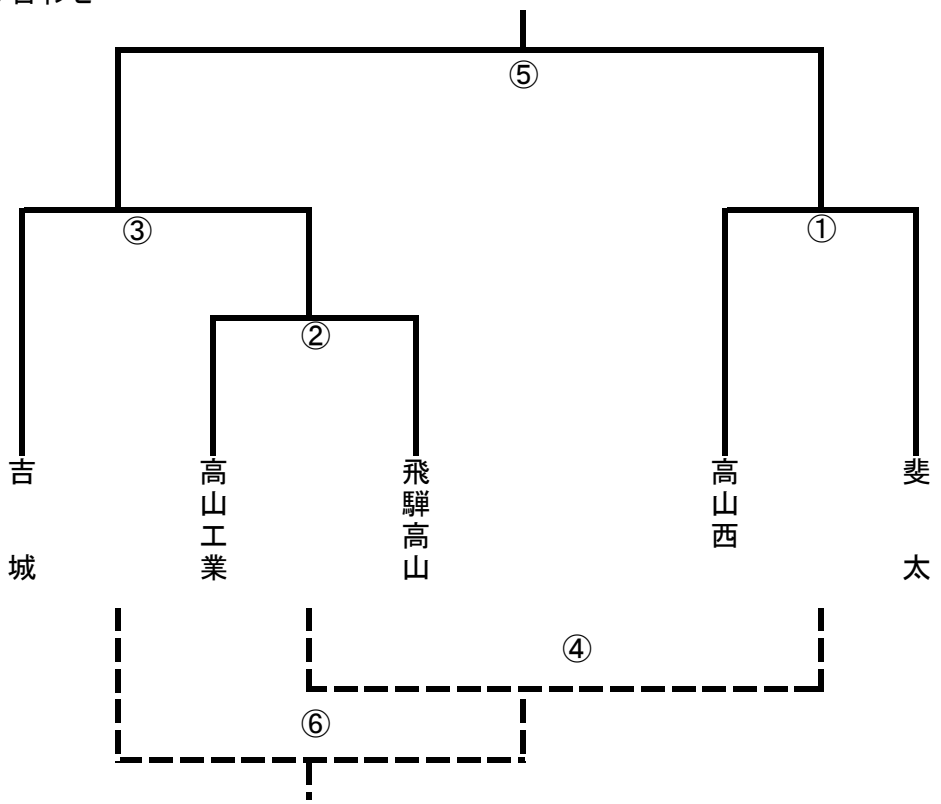

試合開始予定時刻

試合予定日時		対　　戦	会場
11／9（日）	①　10:00～	斐　太　×　高山西	杉崎
	②　12:00～	飛騨高山　×　高山工業	
11／16（日）	③　10:00～	吉　城　×　②　勝	杉崎
	④　12:00～	①　負　×　②　負	
11／22（土）	⑤　10:00～	決　　勝	杉崎
	⑥　12:00～	3位決定戦	