第７０回岐阜県高等学校総合体育大会　兼　第５７回全国高等学校総合体育大会

兼　第６９回東海高等学校総合体育大会　サッカー競技　県予選

1．期日　令和４年５月１４日（土）、２１日（土）、２２日（日）、２８日（土）、６月４日（土）

2．会場　長良川球技メドウ、岐阜フットボールセンター、各学校会場　他

3．組み合わせ

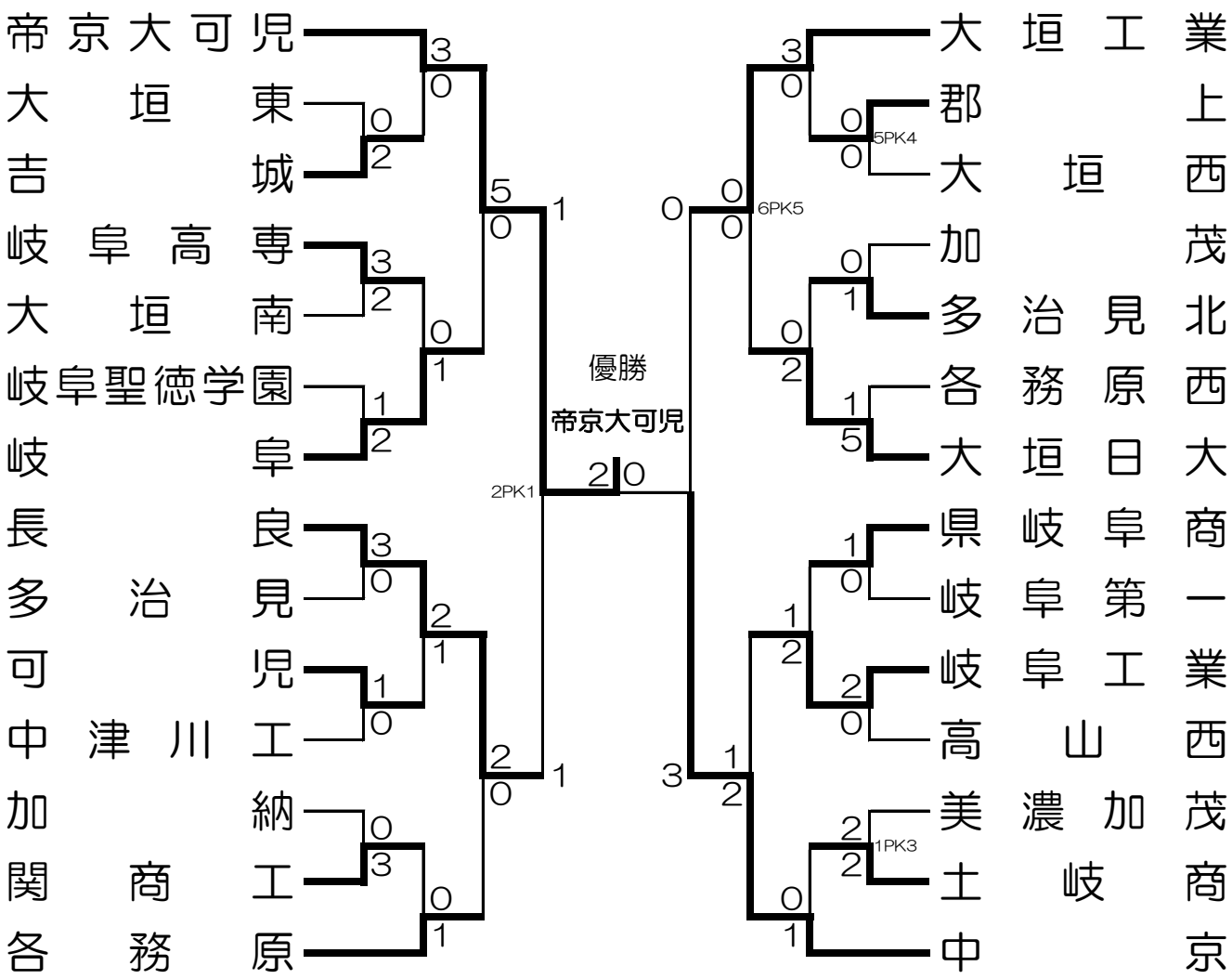

2大会ぶり7度目の優勝